Situo 1 RTS II
Situo 5 RTS II

PL INSTRUKCJA
HU ÚTMUTATÓ
CS NÁVOD
RO MANUAL
RU РУКОВОДСТВО

Ref.5150176A

100% recycled paper

SOMFY ACTIVITÉS SA
50 avenue du Nouveau Monde
F - 74300 Cluses
www.somfy.com

PL

Pilot zdalnego sterowania Situo 1 RTS II pozwala sterować grupą składającą się z jednego lub kilku urządzeń. Pilot zdalnego sterowania Situo 5 RTS II umożliwia sterowanie do 5 grup składających się z jednego lub kilku urządzeń.

1. Bezpieczeństwo i odpowiedzialność

1. 1. Odpowiedzialność

Użytkownik powinien zachować niniejsze instrukcje. Nieprzestrzeganie tych instrukcji lub użycie produktu poza zakresem stosowania jest zabronione i spowoduje zwolnienie producenta z odpowiedzialności oraz utratę gwarancji Somfy.
Ten produkt Somfy powinien być instalowany przez specjalistę z zakresu urządzeń mechanicznych i automatyki w budynkach mieszkalnych. Instalator musi ponadto stosować się do norm i przepisów obowiązujących w kraju, w którym jest wykonywany montaż, oraz przekazać klientom informacje dotyczące warunków użytkowania i konserwacji produktu.
Przed montażem należy sprawdzić kompatybilność tego produktu z powiązanymi urządzeniami i akcesoriami.
W przypadku pojawienia się wątpliwości podczas montażu tego produktu i/lub w celu uzyskania dodatkowych informacji, należy skonsultować się z przedstawicielem Somfy lub odwiedzić stronę internetową www.somfy.com.

1. 2. Zalecenia dotyczące bezpieczeństwa

W przypadku stosowania z napędem należy również zapoznać się z instrukcjami dotyczącymi napędu.
Nie wolno instalować ani używać tego produktu na zewnątrz.
Nie należy narażać produktu na uderzenia i upadki, na działanie substancji łatwopalnych lub źródeł ciepła, chronić przed wilgocią i rozpryskującymi płynami, nie zanurzać.

Ostrzeżenie

Ten produkt zawiera jedną baterię guzikową.
Nie połykać baterii: ryzyko poparzenia chemicznego w ciągu zaledwie 2 godzin, które może zagrażać życiu.
W przypadku włożenia baterii w ciało lub w przypadku jakichkolwiek wątpliwości, należy natychmiast skontaktować się z lekarzem.
Przechowywać baterie (nowe i używane) oraz produkt poza zasięgiem dzieci. Jeżeli komora na baterię nie jest zamknięta, nie używać produktu i przechowywać go poza zasięgiem dzieci.
Ryzyko wybuchu, wycieku płynu lub ulatniania się z baterii łatwopalnego gazu w przypadku, gdy będzie na nią oddziaływać wysoka temperatura (nagrzany piecyk, ogień), zostanie zgnieciona, przecięta lub narażona na działanie powietrza pod skrajnie niskim ciśnieniem.
Nie wolno ładować baterii jednorazowego użytku.

2. Szczegółowy opis Situo 1 RTS II i Situo 5 RTS II (Rysunek A)

ⓐ Zaczep uchwytu naściennego
ⓑ Przycisk Podnoszenie/ Zapalanie światła / Otwieranie/ Zwiększanie natężenia
ⓒ Przycisk STOP / my
ⓓ Przycisk Opuszczanie/ Wyłączanie światła/ Zamykanie/ Zmiana nachylenia/ Zmniejszanie natężenia
ⓔ Kontrolka naciśnięcia na przycisk
ⓕ Kontrolki naciskania na przyciski i wyboru grupy
ⓖ Przełącznik wyboru grupy
ⓗ Przycisk PROG
ⓘ Uchwyt naścienny.

3. Wybieranie grup na pilocie Situo 5 RTS II (Rysunek B)

ⓘ *Przed każdą czynnością wykonywaną z użyciem pilota Situo 5 RTS II należy się upewnić, że została wybrana właściwa grupa urządzeń.*

- Krótkie naciśnięcie na przełącznik wyboru grupy eⓖ: wizualizacja wybranej grupy.
- Kolejne naciśnięcia: zmiana wybranej grupy.

Kontrolka ⓕ każdej z grup od 1 do 4 włącza się oddzielnie, a następnie przy wyborze grupy 5 zapalają się wszystkie kontrolki.

4. Instalacja

4. 1. Dodawanie/ Usuwanie pilota Situo RTS II

ⓘ *Aby zaprogramować pierwszy nadajnik: zapoznać się z instrukcją napędu lub odbiornika RTS.*

Aby dodać lub usunąć pilot Situo RTS II do/z urządzenia: **(Rysunek C)**

1) Na indywidualnym punkcie sterowania już powiązanym z urządzeniem:
   - Nacisnąć i przytrzymać (ok. 2 s) przycisk PROG. do momentu, aż urządzenie wykona ruch w jednym kierunku i z powrotem.
2) Na pilocie Situo RTS II, który ma być dodany lub usunięty:

ⓘ *W przypadku Situo 5 RTS II, wybrać najpierw grupę* ⓖ.

- Nacisnąć krótko na przycisk PROG.: urządzenie wykonuje ruch w jednym kierunku i z powrotem, i pilot Situo RTS II jest dodany lub usunięty.

HU

A Situo 1 RTS II távirányítóval egy vagy több berendezésből álló csoport vezérelhető. A Situo 5 RTS II távirányítóval akár 5 darab, egy vagy több berendezésből álló csoport vezérelhető.

1. Biztonság és felelősség

1. 1. Felelősség

Az útmutatókat meg kell őrizni. Az utasítások be nem tartása vagy a termék alkalmazási területtől eltérő használata tilos. Ellenkező esetben a Somfy nem vállalja a felelősséget és nem viseli a garanciális kötelezettségeket.
A Somfy termék beszerelését kizárólag lakások motorizálásában és automatizálásában jártas szakember végezheti. A beszerelést végző szakembernek be kell tartania az adott országban érvényben lévő szabványokat és törvényi előírásokat, és tájékoztatnia kell az ügyfeleket a termék használati és karbantartási feltételeiről.
A beszerelés megkezdése előtt ellenőrizze, hogy a termék használható-e a meglévő berendezésekhez és kiegészítőkhöz. Ha a termék telepítése során kétségei támadnak, és/vagy további információra van szüksége, forduljon a Somfy munkatársaihoz, vagy látogasson el a www.somfy.com weboldalra.

1. 2. Biztonsági előírások

Motorral történő használat esetén olvassa el az ahhoz tartozó utasításokat is.
Ne telepítse és ne használja a terméket kültéren.
Óvja a terméket az ütésektől és a leeséstől, a gyülékony anyagoktól, a hőforrásoktól, a nedvességtől és a kifröccsenő folyadéktól. Ne merítse folyadékba.

Figyelmeztetés

Ez a termék gombelemet tartalmaz.
Ne nyelje le az elemet: kémiai égést okozhat mindössze 2 órán belül, ami akár halálos is lehet.
Amennyiben az elem bármely testrészébe kerül, vagy ha ezzel kapcsolatban kétségei vannak, azonnal forduljon orvoshoz.
Az elemeket (új és használt) és a terméket tartsa gyermekektől távol. Ha az elemtartó nem záródik be, ne használja tovább a terméket, és tartsa gyermekektől távol.
Robbanásveszély áll fenn, és tűzveszélyes folyadék vagy gázok szívároghatnak az elemből, ha magas hőmérsékletnek teszi ki (forró sütő, tűz), összezúzza, kivágja, vagy rendkívül alacsony légnyomásnak teszi ki azt.
A nem újratölthető akkumulátorokat ne töltse újra.

2. A Situo 1 RTS II és Situo 5 RTS II részletes bemutatása (A ábra)

ⓐ A fali tartó rögzítőeleme
ⓑ Felemelés / Bekapcsolás / Kinyitás / Irány beállítása / Intenzitás növelése gomb
ⓒ STOP/my gomb
ⓓ Leengedés / Kikapcsolás / Zárás / Irány beállítása / Intenzitás csökkentése gomb
ⓔ A nyomógombok visszajelzője
ⓕ A nyomógombok és a csoportkiválasztás visszajelzője
ⓖ Csoportválasztó gomb
ⓗ PROG gomb
ⓘ Fali tartóelem.

3. A csoportok kiválasztása a Situo 5 RTS II esetén (B ábra)

ⓘ *A Situo 5 RTS II használata előtt ellenőrizze, hogy a megfelelő csoport van-e kiválasztva.*

- Rövid lenyomás a csoportválasztó gombon ⓖ: a kiválasztott csoport megjelenítése.
- Több megnyomás: a kiválasztott csoport módosítása.

Az 1–4. csoporthoz tartozó visszajelzők ⓕ egyenként gyulladnak ki, az 5. csoport kiválasztását az összes visszajelző kigyulladása jelzi.

4. Beszerelés

4. 1. Situo RTS II hozzáadása/törlése

ⓘ *Az első vezérlőegység mentése: lásd az RTS motor vagy vevőegység útmutatóját.*

A Situo RTS II hozzáadása egy berendezéshez vagy törlése: **(C ábra)**

1) A berendezéssel már párosított, egyéni vezérlőegységen:
   - Nyomja meg és tartsa lenyomva kb. 2 mp-ig a PROG gombot, amíg a berendezés egy fel-le mozgást nem végez.
2) A törölni vagy hozzáadni kívánt Situo RTS II készüléken:

ⓘ *A Situo 5 RTS II esetén először válassza ki a csoportot* ⓖ.

- Nyomja meg röviden a PROG gombot: a berendezés egy fel-le mozgást végez, a Situo RTS II hozzáadása vagy törlése megtörténik.

CS

Dálkový ovladač Situo 1 RTS II umožňuje ovládat jednu skupinu obsahující jedno nebo více zařízení. Dálkový ovladač Situo 5 RTS II umožňuje ovládat až 5 skupin obsahujících jedno nebo více zařízení.

1. Bezpečnost a odpovědnost

1. 1. Odpovědnost

Tento návod uschovejte pro pozdější použití. Nedodržení pokynů v tomto návodu nebo používání výrobku mimo oblast jeho použití je zakázáno, společnost Somfy v takovém případě nenese žádnou odpovědnost za možné následky a záruka Somfy ztrácí platnost.
Tento výrobek Somfy musí instalovat odborný pracovník z oboru motorových pohonných systémů a automatických domovních systémů. Technický pracovník provádějící instalaci je také odpovědný za dodržení norem a právních předpisů platných v zemi, v níž instalaci provádí, a musí zákazníka informovat o používání a údržbě výrobku.
Před zahájením montáže vždy nejdříve ověřte kompatibilitu tohoto výrobku s konkrétním zařízením a příslušenstvím. Pokud se během montáže tohoto výrobku a/nebo při získávání doplňujících informací objeví jakékoli nejasnosti, kontaktujte příslušného pracovníka společnosti Somfy nebo navštivte internetovou stránku www.somfy.com.

1. 2. Bezpečnostní pokyny

V případě použití společně s motorovým pohonem dbejte také na dodržení instrukcí dodaných společně s motorovým pohonem.
Produkt neinstalujte a nepoužívejte ve venkovním prostředí.
Produkt nevystavujte nárazům nebo pádům, hořlavým látkám nebo zdroji tepla, vlhkosti, vystřikující kapalině, neponořujte ho do kapaliny.

Varování

Toto zařízení obsahuje knoflíkovou baterii.
Zabraňte pozření baterie: riziko chemických popálenin, které mohou být již po 2 hodinách smrtelné.
V případě vniknutí baterie do kterékoli části těla nebo v případě pochybností okamžitě kontaktujte lékaře.
Baterie (nové i použité) včetně produktu skladujte mimo dosah dětí. Pokud přihrádku pro baterii nelze zavřít, produkt nadále nepoužívejte a uložte jej mimo dosah dětí.
Riziko exploze, úniku kapaliny nebo hořlavých plynů z baterie v případě manipulace při vysoké teplotě (horká pec, oheň), je-li baterie drcena, řezána nebo vystavena extrémně nízkému tlaku.
Baterie, které nejsou určeny k dobíjení, nesmí být dobíjeny.

2. Situo 1 RTS II a Situo 5 RTS II podrobně (obrázek A)

ⓐ Závěs pro nástěnný držák
ⓑ Tlačítko Nahoru/Rozsvítit/Otevřít/Natočit / Zvýšit intenzitu
ⓒ Tlačítko STOP/my
ⓓ Tlačítko Dolů/Vypnout/Zavřít/Natočit / Snížit intenzitu
ⓔ Kontrolka stisknutí tlačítka
ⓕ Kontrolka stisknutí tlačítka a volby skupiny
ⓖ Tlačítko pro volbu skupiny
ⓗ Tlačítko PROG
ⓘ Nástěnný držák

3. Výběr skupin na ovladači Situo 5 RTS II (obrázek B)

ⓘ *Před každou manipulací s ovladačem Situo 5 RTS II zkontrolujte, zda máte vybranou správnou skupinu zařízení.*

- Krátké stisknutí voliče skupinyⓖ: zobrazení vybrané skupiny.
- Opakovaná stisknutí: změna vybrané skupiny.

Kontrolka ⓕ každé skupiny 1 až 4 se rozsvítí samostatně a při výběru skupiny 5 se rozsvítí všechny kontrolky.

4. Montáž

4. 1. Přidání/odebrání ovladače Situo RTS II

ⓘ *Spárování prvního ovladače: Řiďte se Návodem k použití příslušného pohonu nebo přijímače RTS.*

Chcete-li přidat nový ovladač Situo RTS II k zařízení, nebo naopak odebrat: **(obrázek C)**

1) Na individuálním ovladači již spárovaném se zařízením:
   - Stiskněte (na ≈ 2 s) tlačítko PROG, dokud se zařízení krátce nepohne tam a zpět.
2) Na přidávaném nebo odebíraném ovladači Situo RTS II:

ⓘ *U ovladače Situo 5 RTS II nejdříve vyberte skupinu* ⓖ.

- Krátce stiskněte tlačítko PROG: Zařízení vykoná pohyb tam a zpět, ovladač Situo RTS II byl spárován nebo odebrán.

RO

Telecomanda Situo 1 RTS II permite comandarea unui grup format din una sau mai multe aplicații. Telecomanda Situo 5 RTS II permite comandarea a maximum 5 grupuri formate din una sau mai multe aplicații.

1. Siguranță și responsabilitate

1. 1. Responsabilitate

Aceste instrucțiuni trebuie să fie păstrate de utilizator. Nerespectarea acestor instrucțiuni sau utilizarea produsului în afara domeniului său de aplicare este interzisă și determină anularea responsabilității și a garanției Somfy.
Acest produs Somfy trebuie instalat de către un profesionist în motorizarea și automatizarea locuinței. Pe de altă parte, instalatorul trebuie să se conformeze normelor și legislației în vigoare în țara de instalare și să-și informeze clienții cu privire la condițiile de utilizare și de întreținere a produsului.
Înainte de orice instalare, verificați compatibilitatea acestui produs cu echipamentele și accesoriile asociate. În cazul în care apeți vreo îndoială în momentul instalării acestui produs și/sau pentru a obține informații suplimentare, consultați un reprezentant Somfy sau vizitați site-ul www.somfy.com.

1. 2. Instrucțiuni de siguranță

În cazul utilizării cu un motor, consultați și instrucțiunile acestuia.
Nu instalați și nu utilizați produsul în exterior.
Nu supuneți produsul la șocuri sau căderi de tensiune, nu îl expuneți la materii inflamabile sau la o sursă de căldură, umiditate, stropiri cu lichide, nu îl scufundați în apă.

Avertisment

Acest produs conține o baterie tip buton.
Nu înghițiți bateria: risc de apariție a unor arsuri chimice în doar 2 ore care pot fi mortale.
În cazul introducerii bateriei într-o parte a corpului sau dacă aveți nelămuriri, consultați imediat medicul.
Nu lăsați bateriile (noi și uzate) și produsul la îndemâna copiilor. În cazul în care compartimentul bateriei nu se mai închide, nu mai utilizați produsul și nu-l lăsați la îndemâna copiilor.
Risc de explozie, de scurgere a lichidului sau gazului inflamabil din baterie dacă aceasta este menținută la o temperatură ridicată (cuptor cald, foc), dacă este strivită, tăiată sau supusă unei presiuni extrem de reduse a aerului.
Bateriile nereîncărcabile nu trebuie să fie reîncărcate.

2. Vedere detaliată Situo 1 RTS II și Situo 5 RTS II (Figura A)

ⓐ Locașul suportului mural
ⓑ Tasta Urcare/ Aprindere/ Deschidere/ Orientare/ Creștere intensitate luminoasă
ⓒ Tasta STOP / my
ⓓ Tasta Coborâre/ Stingere/ Închidere/ Orientare/ Reducere intensitate luminoasă
ⓔ Indicator luminos pentru apăsarea pe taste
ⓕ Indicatoare luminoase pentru apăsarea pe taste și selectarea grupului
ⓖ Selector de grup
ⓗ Buton PROG
ⓘ Suport mural.

3. Selectarea grupurilor pe Situo 5 RTS II (Figura B)

ⓘ *Înainte de a efectua orice operație cu Situo 5 RTS II, asigurați-vă că ați selectat grupul corect.*

- O apăsare scurtă pe selectorul de grup ⓖ: vizualizarea grupului selectat.
- Apăsări succesive: schimbarea grupului selectat.

Indicatorul luminos ⓕ al fiecărui grup de la 1 la 4 se aprinde individual, apoi toate indicatoarele luminoase se aprind pentru selectarea grupului 5.

4. Instalarea

4. 1. Adăugarea/ștergerea unui sistem Situo RTS II

ⓘ *Pentru a înregistra prima comandă: consultați manualul motorului sau al receptorului RTS.*

Pentru a adăuga sau a șterge Situo RTS II de la o aplicație: **(Figura C)**

1) Pe comanda individuală deja asociată aplicației:
   - Apăsați (≈ 2 s) pe butonul PROG. până când aplicația efectuează o mișcare de dus-întors.
2) Pentru a adăuga sau a șterge de la Situo RTS II:

ⓘ *Pentru Situo 5 RTS II, selectați mai întâi grupul* ⓖ.

- Apăsați scurt pe butonul PROG.: aplicația efectuează o mișcare de dus-întors, Situo RTS II este adăugat sau șters.

RU

Пульт дистанционного управления Situo 1 RTS II позволяет управлять системой из одного или нескольких устройств. Пульт дистанционного управления Situo 5 RTS II позволяет управлять 5 системами из одного или нескольких устройств.

1. Меры безопасности и ответственность

1. 1. Ответственность

Эти руководства должны сохраняться пользователем. Невыполнение этих указаний или использование изделия вне области его применения запрещено и влечет снятие ответственности и гарантийных обязательств компании Somfy.
Настоящее изделие фирмы Somfy должен устанавливать специалист по бытовым средствам автоматизации и приводам. Специалист, устанавливающий изделие, должен выполнять требования действующих нормативных и законодательных актов соответствующей страны и информировать клиентов об условиях эксплуатации, подключения и технического обслуживания изделия.
Перед установкой следует убедиться в совместимости данного изделия с соответствующим оборудованием и принадлежностями. В случае возникновения вопросов в ходе установки этого изделия и/или для получения дополнительной информации обратитесь к контактному лицу в Somfy или посетите сайт www.somfy.com.

1. 2. Указания по мерам безопасности

В случае использования с приводом обратитесь также к инструкции по его использованию.
Установка и использование настоящего изделия вне помещений запрещены.
Не подвергайте изделие ударам или падениям, воздействию воспламеняющихся веществ или источников тепла, влажности, струй жидкости, не погружайте его в жидкость.

Предупреждение

Это изделие содержит элемент питания кнопочного типа.
Не проглатывайте элемент питания: существует риск химического ожога, который за 2 часа может привести к смерти.
В случае попадания элемента питания в какую-либо часть тела или в случае сомнений немедленно обратитесь к врачу.
Храните элементы питания (новые и использованные) и само изделие в недоступном для детей месте. Если ячейка с элементом питания не закрывается, прекратите использование изделия и храните его в недоступном для детей месте.
Существует опасность взрыва, утечки жидкости или легковоспламеняющихся газов из элемента питания, если он хранится при высокой температуре (горячая печь, огонь), подвергается разрушению, разрезанию или испытывает воздействие чрезвычайно низкого давления воздуха.
Неперезаряжаемые элементы питания не подлежат повторной зарядке.

2. Подробное описание Situo 1 RTS II и Situo 5 RTS II (Рис. A)

ⓐ Паз для настенного крепления
ⓑ Клавиша Подъем/Включение/Открывание/Изменение угла наклона/Увеличение интенсивности освещения
ⓒ Клавиша СТОП/my
ⓓ Клавиша Опускание/Выключение/Закрывание/ Изменение угла наклона/ Уменьшение интенсивности освещения
ⓔ Световой индикатор нажатия клавиш
ⓕ Световой индикатор нажатия клавиш или выбора канала
ⓖ Кнопка выбора канала
ⓗ Кнопка PROG
ⓘ Настенное крепление.

3. Выбор канала на пульте управления Situo 5 RTS II (Рис. B)

ⓘ *Перед выполнением любых действий с пультом Situo5 RTS II убедитесь, что выбран нужный канал.*

- кратковременное нажатие кнопки выбора канала ⓖ: отображение выбранного канала.
- Последовательные нажатия: изменение выбранного канала.

Световой индикатор ⓕ каждого канала (с 1 по 4) загорается отдельно, затем при выборе канала 5 загораются все световые индикаторы.

4. Установка

4. 1. Добавление/удаление пульта Situo RTS II

ⓘ *Для добавления первого пульта: обратитесь к руководству по работе с приводом или радиоприемником RTS.*

Для добавления к устройству или удаления пульта Situo RTS II: **(Рис. C)**

1) На индивидуальном пульте, уже связанном с устройством:
   - Нажмите и удерживайте (≈ 2 с) кнопку PROG, пока устройство не выполнит движение вверх-вниз.
2) на пульте Situo RTS II для добавления или удаления:

ⓘ *Для пульта Situo 5 RTS II сначала выберите канал* ⓖ.

- Кратковременно нажмите и отпустите кнопку PROG: Полотно выполнит движение вверх-вниз, а пульт Situo RTS II будет добавлен или удален.

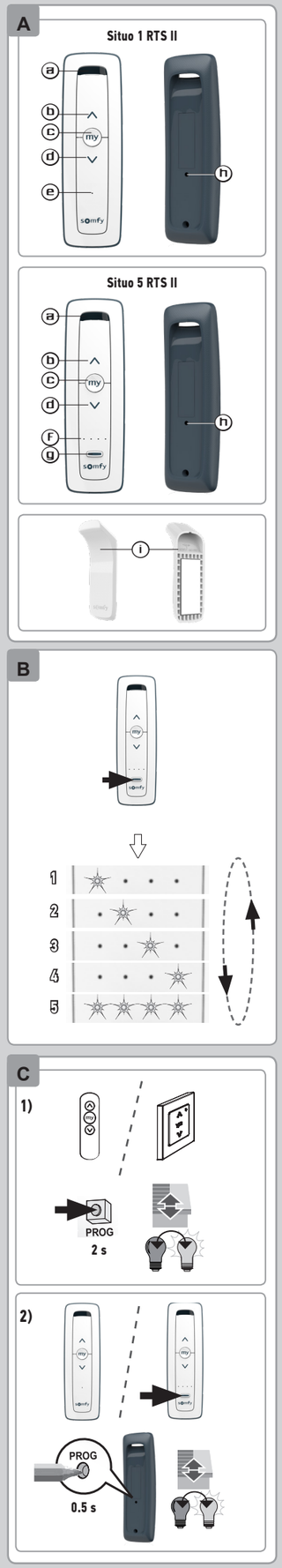

PL 4. 2. Mocowanie (Rysunek D)

⚠ Ten produkt nie powinien być instalowany na wysokości powyżej 2 m.

ⓘ *Budynek, w którym produkt jest używany, może być przyczyną ograniczenia zasięgu odbieranych fal radiowych. Gwarantowane użytkowanie w «zasięgu pomieszczenia» (Situo 1 RTS II)/ «zasięgu kondygnacji» (Situo 5 RTS II), w zależności od otoczenia. Nigdy nie należy instalować punktu sterowania w pobliżu lub na metalowych powierzchniach lub w metalowej ramce. Nieprzestrzeganie zalecenia może doprowadzić do zmniejszenia zasięgu radiowego.*

1) Zdjąć folię ochronną z warstwy klejącej znajdującej się z tyłu uchwytu naściennego.
2) Przymocować uchwyt naścienny do płaskiej, czystej i suchej powierzchni. Docisnąć, aby dobrze przywarł do powierzchni.
3) Założyć pilot zdalnego sterowania na uchwyt.

5. Użytkowanie

ⓘ *Przed każdą czynnością wykonywaną z użyciem pilota Situo 5 RTS II należy się upewnić, że została wybrana właściwa grupa urządzeń.*

5. 1. Przyciski ∧ / ∨ (Rysunek E)

Zależnie od rodzaju sterowanego urządzenia:
- Krótkie naciśnięcie na ∧ lub ∨: Podnoszenie / Włączenie / Otwieranie lub Opuszczanie / Wyłączenie / Zamykanie
- Naciśnięcie z przytrzymaniem na ∧ lub ∨: Zmiana nachylenia / Zwiększenie natężenia lub Zmiana nachylenia / Zmniejszenie natężenia.

5. 2. Przycisk STOP/my (Rysunek F)

- Aby zatrzymać aktywację urządzenia, nacisnąć **na krótko** na przycisk my.
- Jeżeli urządzenie jest zatrzymane, aby ustawić je w pozycji komfortowej (my), należy nacisnąć **krótko** na przycisk my.

5. 3. Ustawianie, zmiana lub usuwanie pozycji komfortowej (my) (Rysunek G)

- W celu zaprogramowania pozycji komfortowej (my) ustawić urządzenie w żądanej pozycji, następnie nacisnąć i przytrzymać (ok. 5 s) przycisk my.
- Aby usunąć pozycję komfortową (my), ustawić urządzenie w tej pozycji, nacisnąć i przytrzymać (ok. 5 s) przycisk my.

6. Wskazówki i zalecenia

W celu wymiany ostatniego zagubionego lub uszkodzonego punktu sterowania, należy skontaktować się ze specjalistą z zakresu urządzeń mechanicznych i automatyki w budynkach mieszkalnych.

7. Wymiana baterii (Rysunek H)

⚠ Przeczytać rozdział ***Zalecenia dotyczące bezpieczeństwa***.

⚠ Ryzyko wybuchu w przypadku wymiany baterii na baterię niewłaściwego typu.

1) i 2) Postępując zgodnie z rysunkiem, odkręcić tylną pokrywę pilota.
3) Przy pomocy plastikowego przedmiotu wypchnąć zużytą baterię z gniazda.
4) Włożyć baterię CR 2032 3 V tak, by widoczny był na niej znak (+). Zachować odpowiednią biegunowość. Zaciski zasilające nie mogą być zwarte. Wsunąć baterię całkowicie do gniazda.
5) i 6) Założyć i dokręcić tylną pokrywę.

Należy pamiętać, by oddzielać baterie i akumulatory od odpadów innego typu i poddawać je recyklingowi w lokalnych punktach zbiórki.

Dbamy o nasze środowisko. Nie wyrzucaj urządzenia z odpadami domowymi. Przekaż je do certyfikowanego punktu zbiórki w celu recyklingu.

8. Dane techniczne

Wykorzystywane pasma częstotliwości i moc maksymalna:
433.050 MHz - 434.790 MHz ERP <10 mW
Zasięg transmisji radiowej (wolna przestrzeń, w zależności od otoczenia):
Situo 1 RTS II: 50 m, Situo 5 RTS II: 150 m
Temperatura pracy: od 0°C do + 48°C
Zasilanie: 1 bateria typu CR2032, 3 V.

CE Firma SOMFY ACTIVITES SA oświadcza niniejszym, że urządzenie radiowe opisane w tej instrukcji jest zgodne z wymogami Dyrektywy radiowej 2014/53/UE oraz innymi podstawowymi wymogami stosownych Dyrektyw europejskich. Pełny tekst deklaracji zgodności jest dostępny pod adresem internetowym www.somfy.com/ce.

HU 4. 2. Rögzítés (D ábra)

⚠ Ez a termék nem telepíthető 2 m-nél nagyobb magasságba.

ⓘ *Az épület szerkezete csökkentheti a rádió hatótávolságát. Garantált használat „helység hatótáv" esetén (Situo 1 RTS II)/ „szint hatótáv" esetén (Situo 5 RTS II), a környezettől függően. Ne szerelje fel a táviráinyítót fémek közelében vagy fémfelületen, illetve fém kerettel, mivel ez csökkentheti a rádió hatótávolságát.*

1) Vegye le a védőfóliát a fali tartóelem hátulján lévő öntapadó felületről.
2) Rögzítse a fali tartóelemet vízszintes, tiszta és száraz felületre. A tökéletes rögzítéshez nyomja erősen a felületre.
3) Helyezze a táviráinyítót a tartóelemre.

5. Használat

ⓘ *A Situo 5 RTS II használata előtt ellenőrizze, hogy a megfelelő csoport van-e kiválasztva.*

5. 1. ∧ / ∨ nyomógombok (E ábra)

A vezérelni kívánt berendezés típusától függően:
- A ∧ vagy ∨ rövid lenyomása: Fel / Bekapcsolás / Nyitás vagy Le / Kikapcsolás / Zárás
- A ∧ vagy ∨ nyomva tartása: Az irány beállítása / Az intenzitás növelése vagy az irány beállítása / Az intenzitás csökkentése.

5. 2. STOP/my gomb (F ábra)

- Nyomja meg **röviden** a my gombot a berendezés mozgásának leállításához.
- Ha a berendezés leállt, nyomja meg **röviden** a my gombot a kedvenc (my) pozícióba mozgatásához.

5. 3. A kedvenc (my) pozíció mentése, módosítása vagy törlése (G ábra)

- Állítsa a berendezést a kívánt helyzetbe, majd nyomja meg és tartsa lenyomva kb. 5 mp-ig a my gombot a kedvenc (my) pozíció mentéséhez.
- Állítsa a berendezést a kedvenc (my) pozícióba, majd nyomja meg és tartsa lenyomva kb. 5 mp-ig a my gombot a pozíció törléséhez.

6. Tippek és tanácsok

Ha az utolsó vezérlőegység is elveszett vagy sérült, forduljon a lakások motorizálásában és automatizálásában jártas szakemberhez.

7. Elemcsere (H ábra)

⚠ Olvassa el a ***Biztonsági előírások*** fejezetet.

⚠ Ha nem megfelelő típusú elemet használ, robbanásveszély áll fenn.

1) és 2) Az ábra alapján csavarozza le a táviráinyító hátsó fedelét.
3) A lemerült elemet tolja ki a rekeszéből egy műanyag tárgy segítségével.
4) Illesszen be egy 3 V-os CR 2032 elemet úgy, hogy a (+) jellel ellátott rész látható legyen. Ügyeljen a polaritásra. A táplálás csatlakozói nem zárhatók rövidre. Az akkumulátort tolja be teljesen a rekeszébe.
5) és 6) Helyezze vissza és csavarozza fel a hátsó fedelet.

Az elemeket és az akkumulátorokat a háztartási hulladéktól elkülönítve kezelje, és az arra kijelölt gyűjtőhelyen adja le.

Vigyázunk a környezetünkre. A készüléket ne a szokásos háztartási hulladékba helyezze. Adja le egy újrahasznosítást végző hivatalos gyűjtőhelyen.

8. Műszaki adatok

Frekvenciasávok és max. teljesítmény: 433,050–434,790 MHz e.r.p. <10 mW
Rádió hatótávolság (szabad területen, a környezettől függően):
Situo 1 RTS II: 50 m, Situo 5 RTS II: 150 m.
Működési hőmérséklet: 0 °C és +48 °C között
Tápfeszültség: 1 db CR2032 típusú 3 V-os elem.

CE A SOMFY ACTIVITES SA kijelenti, hogy az útmutatóban szereplő rádiós berendezés megfelel a rádióberendezésekről szóló 2014/53/EU irányelvben foglalt követelményeknek és az egyéb vonatkozó európai irányelvek alapvető követelményeinek. Az EU-megfelelőségi nyilatkozat teljes szövege elérhető a www.somfy.com/ce weboldalon.

CS 4. 2. Upevnění (obrázek D)

⚠ Tento produkt nesmí být montován do výšky nad 2 m.

ⓘ *Snížit dosah dálkového ovladače může i jeho použití uvnitř budovy. Garantované použití „rozsah místnosti" (Situo 1 RTS II) / „rozsah patra" (Situo 5 RTS II) podle okolního prostředí. Nikdy neupevňujte ovladač v blízkosti kovových ploch nebo na kovový rám ani na kovové povrchy, jinak může dojít ke snížení dosahu rádiového signálu ovladače.*

1) Odstraňte ochrannou lepicí fólii na zadní straně závěsného držáku.
2) Upevněte nástěnný držák na rovný, čistý a suchý povrch. Přitlačte jej, aby lepicí páska dobře přilnula.
3) Dálkový ovladač umístěte na držák.

5. Obsluha

ⓘ *Před každou manipulací s ovladačem Situo 5 RTS II zkontrolujte, zda máte vybranou správnou skupinu zařízení.*

5. 1. Tlačítka ∧ / ∨ (Obrázek E)

Podle typu ovládaného zařízení:
- Krátká stisknutí ∧ nebo ∨: Zvednout / Rozsvítit / Otevřít nebo Dolů / Zhasnout / Zavřít
- Dlouhá stisknutí ∧ nebo ∨: Natočit / Zvýšit intenzitu nebo Natočit / Snížit intenzitu.

5. 2. Tlačítko STOP/my (Obrázek F)

- Stiskněte **krátce** my, chcete-li zastavit pohyb zařízení.
- Je-li zařízení v klidu, stiskněte **krátce** my pro jeho nastavení do mezipolohy (my).

5. 3. Uložení, změna nebo vymazání mezipolohy (my) (Obrázek G)

- Nastavte zařízení do požadované nové mezipolohy (my) a pak stiskněte (≈ 5 s) my pro její uložení do paměti zařízení.
- Nastavte zařízení do uložené mezipolohy (my) a pak stiskněte (≈ 5 s) my – mezipoloha je zrušena.

6. Tipy a doporučení

Pro výměnu posledního ztraceného nebo rozbitého ovladače kontaktujte odborníka na motorové pohony a automatické domovní systémy.

7. Výměna baterie (obrázek H)

⚠ Viz kapitola ***Bezpečnostní doporučení***.

⚠ Hrozí nebezpečí výbuchu, pokud bude baterie nahrazena nesprávným typem.

1) a 2) Podle instrukcí na obrázku vyšroubujte zadní kryt dálkového ovladače.
3) Vysuňte použitou baterii z držáku pomocí plastového předmětu.
4) Vložte baterii CR 2032 3 V tak, aby strana označená plus (+) byla viditelná. Dodržte předepsanou polaritu. Na svorkách napájení nesmí vznikat zkrat. Zatlačte baterii do držáku.
5) a 6) Nasaďte zpět zadní kryt a přišroubujte ho.

Baterie a akumulátory oddělte od jiných typů odpadu a recyklujte je prostřednictvím místního systému tříděného odpadu.

Pečujeme o naše životní prostředí. Přístroj nevyhazujte spolu s domovním odpadem. Zaneste jej na sběrné místo zajišťující jeho recyklaci.

8. Technické údaje

Frekvenční rozsahy a maximální výkon: 433 050 MHz – 434 790 MHz e.r.p. <10 mW
Dosah rádiového signálu (ve volném prostoru, v závislosti na okolním prostředí):
Situo 1 RTS II: 50 m, Situo 5 RTS II: 150 m
Provozní teplota: 0 °C až +48 °C
Napájení: 1 baterie typu CR2032, 3 V.

CE Tímto prohlášením společnost SOMFY ACTIVITES SA potvrzuje, že rádiové zařízení, na které se vztahuje tento návod, splňuje požadavky směrnice týkající pro rádiová zařízení 2014/53/EU a ostatní základní požadavky příslušných evropských směrnic. Úplný text prohlášení o shodě EU je k dispozici na adrese www.somfy.com/ce.

RO 4. 2. Fixarea (Figura D)

⚠ Acest produs nu trebuie instalat la o înălțime mai mare de 2 m.

ⓘ *Clădirea în care este utilizat produsul poate reduce raza de acțiune a undelor radio. Utilizare garantată în „raza de acțiune a camerei" (Situo 1 RTS II)/ în „raza de acțiune a etajului" (Situo 5 RTS II), în funcție de mediu. Nu instalați niciodată punctul de comandă în apropierea sau pe un cadru metalic ori suprafețe metalice, deoarece acest lucru poate diminua raza de acțiune a undelor radio.*

1) Îndepărtați folia de protecție a adezivului de pe spatele suportului mural.
2) Fixați suportul mural pe o suprafață netedă, curată și uscată. Apăsați pentru o lipire optimă.
3) Așezați telecomanda în suport.

5. Utilizarea

ⓘ *Înainte de a efectua orice operație cu Situo 5 RTS II, asigurați-vă că ați selectat grupul corect.*

5. 1. Tastele ∧ / ∨ (Figura E)

În funcție de tipul aplicației de comandat:
- Apăsări scurte pe ∧ sau ∨: Urcare / Aprindere / Deschidere sau Coborâre / Stingere / Închidere
- Apăsări lungi pe ∧ sau ∨: Orientare / Creștere intensitate luminoasă sau Orientare / Reducere intensitate luminoasă.

5. 2. Tasta STOP/my (Figura F)

- Apăsați **scurt** pe my pentru a opri activarea aplicației.
- Dacă aplicația este oprită, apăsați **scurt** pe my pentru a o activa până la poziția sa favorită (my).

5. 3. Înregistrarea, modificarea sau ștergerea poziției favorite (my) (Figura G)

- Așezați aplicația în poziția dorită, apoi apăsați (≈ 5 s) pe my pentru a o înregistra în poziția favorită (my).
- Așezați aplicația în poziția sa favorită (my) și apăsați (≈ 5 s) pe my pentru a o șterge.

6. Sfaturi și recomandări

Pentru înlocuirea ultimului punct de comandă pierdut sau deteriorat, consultați un profesionist în motorizarea și automatizarea locuinței.

7. Înlocuirea bateriei (Figura H)

⚠ Citiți capitolul ***Instrucțiuni de siguranță***.

⚠ Risc de explozie dacă bateria este înlocuită cu un tip necorespunzător de baterie.

1) și 2) Urmând indicațiile din figură, desfiletați capacul din spate al telecomenzii.
3) Împingeți bateria uzată afară din locaș folosind un obiect din plastic.
4) Introduceți o baterie CR 2032 3 V, cu partea marcată cu (+) la vedere. Respectați obligatoriu polaritatea. Bornele de alimentare nu trebuie să fie scurtcircuitate. Introduceți complet bateria în locașul său.
5) și 6) Puneți la loc și înfiletați capacul din spate.

Aveți grijă să separați bateriile de celelalte tipuri de deșeuri și să le reciclați prin sistemul local de colectare.

Dorim să protejăm mediul înconjurător. Nu eliminați aparatul împreună cu deșeurile menajere. Duceți-l la un punct de colectare autorizat pentru reciclare.

8. Date tehnice

Benzi de frecvență și putere maximă utilizate: 433,050 MHz - 434,790 MHz e.r.p. < 10 mW
Rază de acțiune a undelor radio (câmp deschis, în funcție de mediu):
Situo 1 RTS II: 50 m, Situo 5 RTS II: 150 m
Temperatură de utilizare: De la 0 °C la + 48 °C
Alimentare: 1 baterie tip CR2032, 3 V.

CE Compania SOMFY ACTIVITES SA declară, prin prezenta, că echipamentul radio aferent acestor instrucțiuni este în conformitate cu cerințele Directivei 2014/53/UE privind echipamentele de recepție radio și cu celelalte cerințe esențiale ale directivelor europene aplicabile. Textul complet al Declarației de conformitate UE este disponibil pe www.somfy.com/ce.

RU 4. 2. Крепление (Рис. D)

⚠ Это изделие должно быть установлено на высоте не выше 2 м.

ⓘ *Строительные конструкции здания, где используется изделие, могут уменьшать дальность действия радиосигнала. гарантировано использование «в пределах комнаты» (Situo 1 RTS II)/ в «пределах этажа» (Situo 5 RTS II) в зависимости от окружающей среды. Не следует устанавливать устройство управления вблизи металлических корпусов или на металлической поверхности, поскольку это может уменьшить дальность действия радиосигнала.*

1) Снимите защитную пленку с клеевого слоя на задней стороне настенного крепления.
2) Закрепите настенное крепление на ровной, чистой, сухой поверхности. Прижмите для оптимального склеивания.
3) Поместите пульт дистанционного управления на крепление.

5. Эксплуатация

ⓘ *Перед выполнением любых действий с пультом Situo 5 RTS II убедитесь, что выбран нужный канал.*

5. 1. Клавиши ∧/∨ (Рис. E)

В зависимости от типа управляемого устройства:
- Кратковременные нажатия ∧ или ∨: Вверх / Включить / Открыть или Вниз / Выключить / Закрыть
- Нажатие и удержание ∧ или ∨: Изменить угол наклона/Увеличить интенсивность или Изменить угол наклона/Уменьшить интенсивность.

5. 2. Клавиша СТОП/my (Рис. F)

- **Кратковременно** нажмите my, чтобы остановить полотно.
- Если полотно остановлено, **кратковременно** нажмите my, чтобы перевести полотно в промежуточное положение (my).

5. 3. Задание, изменение или удаление промежуточного положения (my) (Рис. G)

- Установите полотно конструкции в нужное положение, затем нажмите и удерживайте (≈ 5 с) my для задания промежуточного положения (my).
- Установите полотно конструкции в промежуточное положение (my), затем нажмите и удерживайте (≈ 5 с) my, чтобы его удалить.

6. Советы и рекомендации

Для замены утерянного или сломанного пульта управления обратитесь к специалисту по бытовым средствам механизации и автоматики.

7. Замена элемента питания (Рис. H)

⚠ См. раздел ***Указания по мерам безопасности***.

⚠ При установке элемента питания ненадлежащего типа существует опасность взрыва.

1) и 2) В соответствии с рисунком отвинтите задний кожух пульта дистанционного управления.
3) Извлеките использованный элемент питания из отсека при помощи пластмассового предмета.
4) Вставьте элемент питания CR 2032 3 В так, чтобы символ «плюс» (+) был виден. Соблюдайте полярность. Выводы питания не должны быть замкнуты накоротко. Полностью вставьте элемент питания в отсек.
5) и 6) Поставьте на место и прикрутите задний кожух пульта дистанционного управления.

Не следует утилизировать аккумуляторные батареи и элементы питания вместе с другими типами отходов. Сдавайте их в местные пункты приема.

Мы заботимся об окружающей среде. Не выбрасывайте данное устройство вместе с бытовыми отходами. Сдайте его в специализированный пункт сбора для вторичной переработки.

8. Технические данные

Диапазон частот и максимальная используемая мощность:
433,050 МГц – 434,790 МГц e.r.p. <10 мВт
Дальность действия радиосигнала (на открытом пространстве, в зависимости от внешних условий):
Situo 1 RTS II: 50 м, Situo 5 RTS II: 150 м.
Температура эксплуатации: от 0 °C до +48 °C
Источник питания: 1 элемент питания типа CR2032 (3 В).

CE Настоящим SOMFY ACTIVITES SA заявляет о том, что радиооборудование, описанное в настоящем руководстве, соответствует требованиям Директивы ЕС о радио- и телекоммуникационном оборудовании 2014/53/ЕС и другим основным требованиям применимых европейских директив. Полный текст Сертификата соответствия Европейского союза доступен по адресу www.somfy.com/ce.

Copyright © 2019. SOMFY ACTIVITES SA. Société Anonyme, capital 35.000.000 Euros, RCS Annecy 303 970 230 - 05/2019 All rights reserved. Images non contractually binding.

D

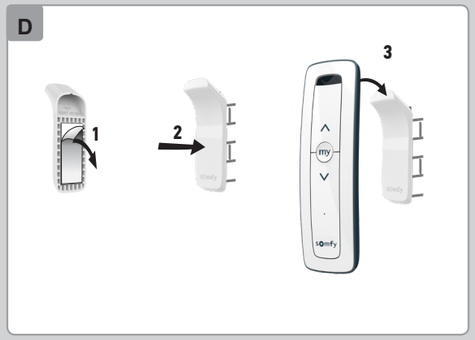

E

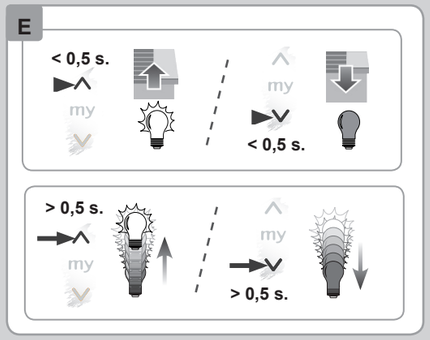

F

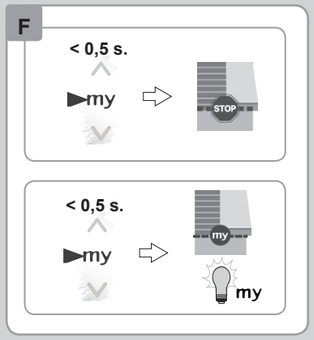

G

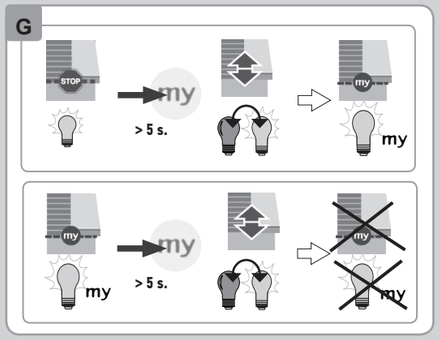
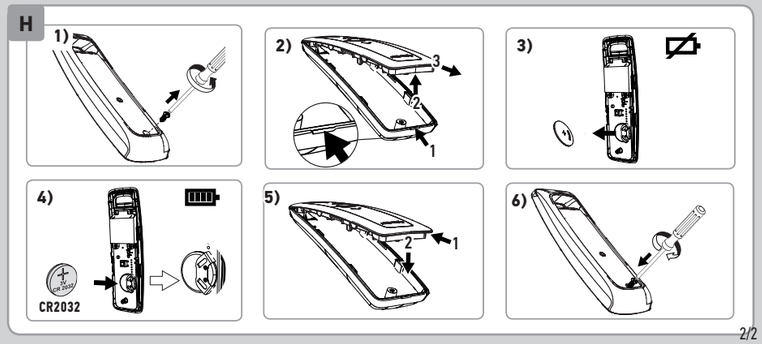
H